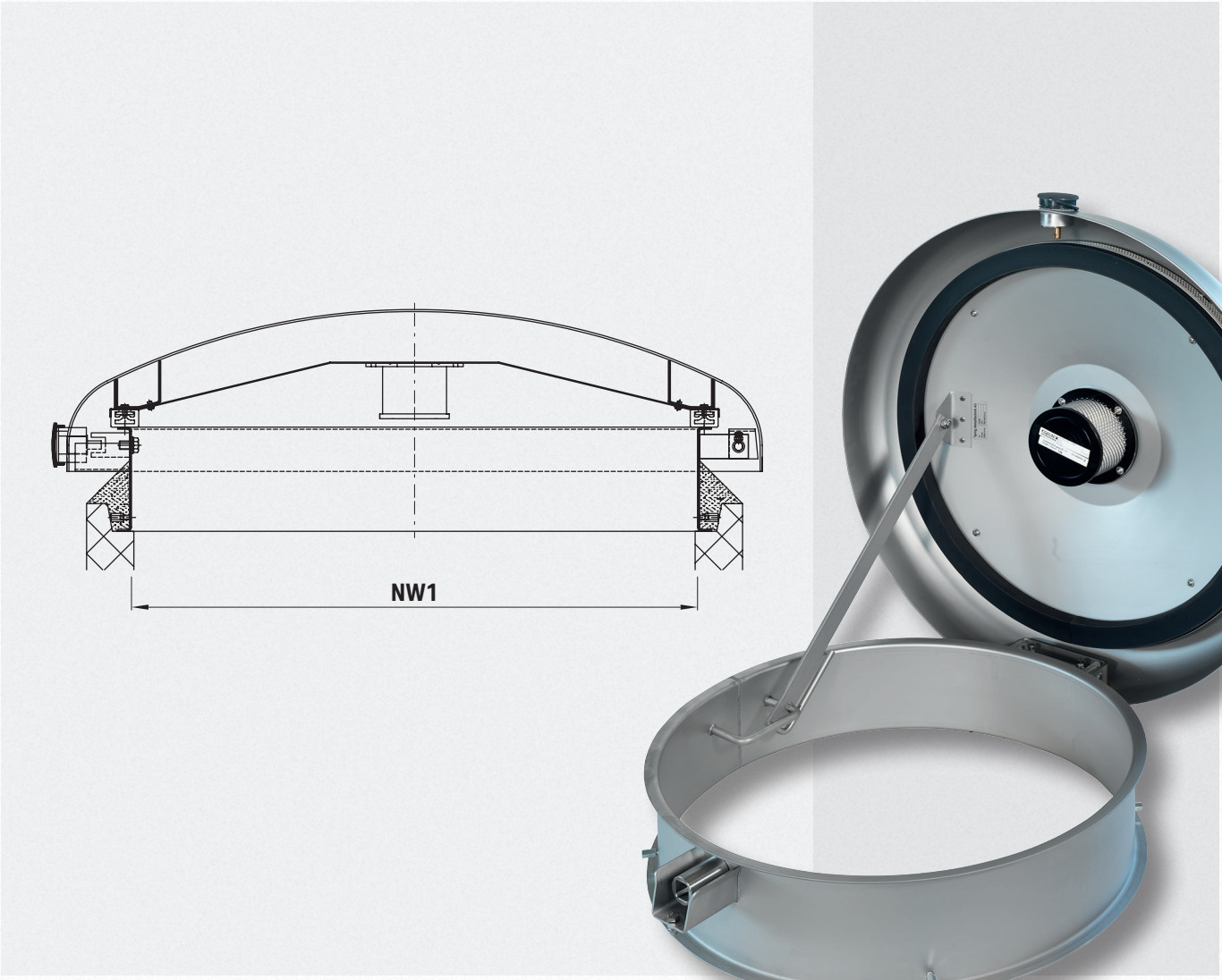

ETERTUB-Brunnendeckel für Betonrohre

Brunnendeckel mit perfekter Sicherheit. Der hinterlüftete ETERTUB-Brunnendeckel lässt sich unkompliziert auf einem Betonrohr montieren. Ein verdecktes Scharnier, ein Druckzylinder (KABA Typ 1037 2521) und ein spezielles Sicherheitsblech schützen vor unbefugter Manipulation. Die Gummidichtung aus TPE und der Insektenschutz- bzw. ein Glasfaserstaubfilter schützen zuverlässig vor Verunreinigungen. Der Einstieg wird durch einen selbständig einrastenden Feststellhebel gesichert. Auf Anfrage mit Gasdruckfeder **Material** Chromnickelstahl WSt 1.4301 gebeizt **Zulassungen** SVGW-Zertifikat Nr. 9606-3569.

Art.-Nr.	NW1 [mm]	Gewicht [kg]
200605	600	26.00
200606	800	40.00
200608	1000	65.00 [3])

[1]) Preise gültig ab 1. Januar 2022; exkl. MWST und Lieferung; Mengenrabatte auf Anfrage, [3]) Inkl. Gasdruckfeder